TIPOLOGICO TORRINO IMPIANTI (UTA)

SEZIONE ORIZZONTALE 1-1

scala 1:25

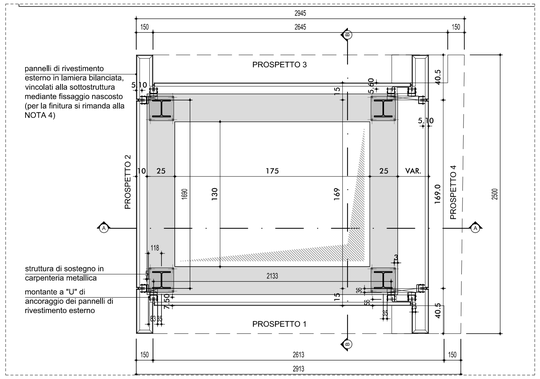

PIANTA COPERTURA

scala 1:25

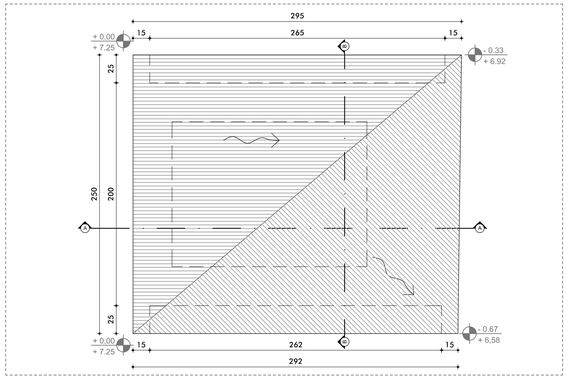

NOTA 4

PER LE SOLUZIONI DI FINITURA DEI RIVESTIMENTI IN LAMIERA BILANCIATA, SONO STATE DETERMINATE OPPORTUNE SOLUZIONI ALTERNATIVE DECLINATE SU TONALITÀ METALLICHE NATURALI DEFINITE IN BASE AI DIVERSI CONTESTI URBANI DI INSERIMENTO:

ACCIAIO INOX — ACCIAIO CORTEN — ACCIAIO BRUNITO

SEZIONE A-A

scala 1:25

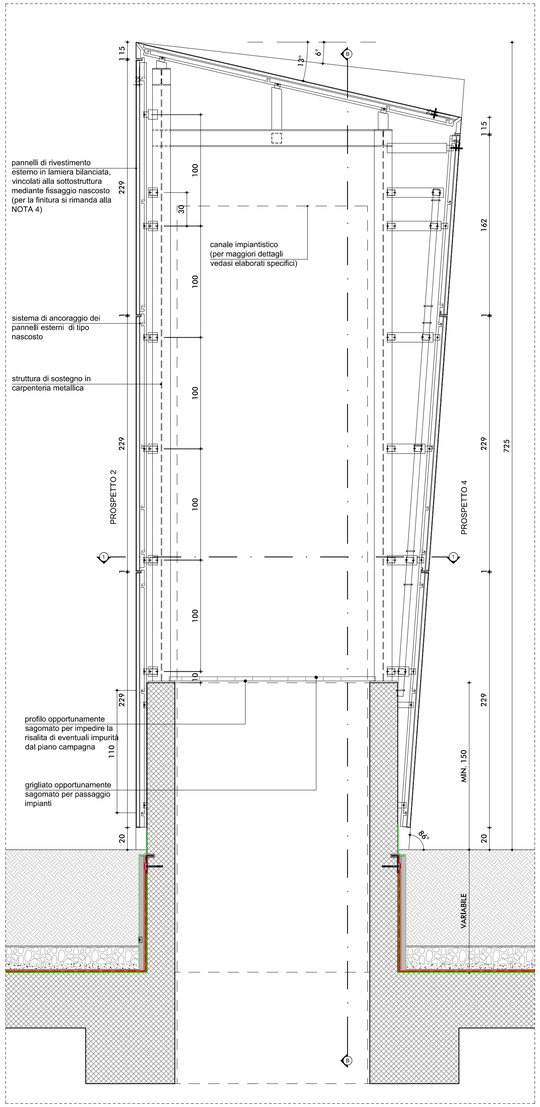

SEZIONE B-B

scala 1:25

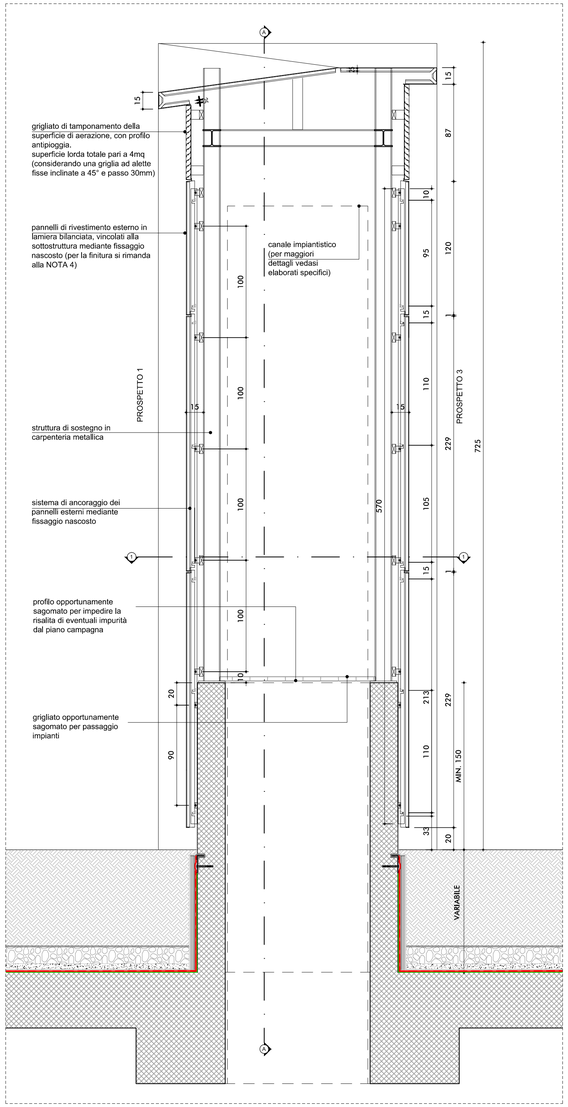

PROSPETTO 1

scala 1:50

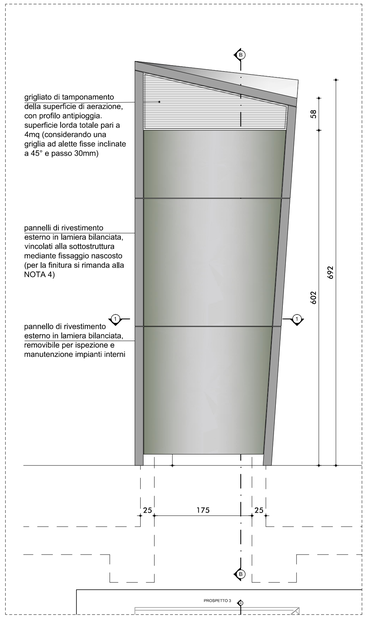

PROSPETTO 2

scala 1:50

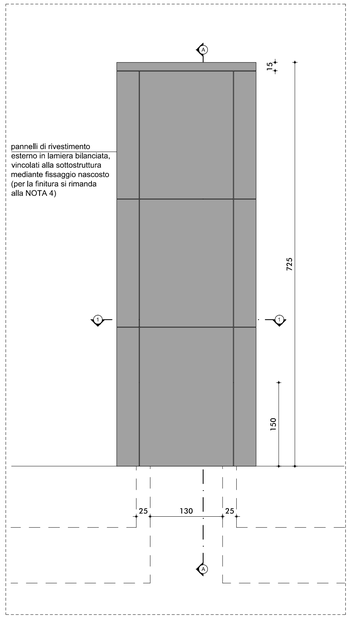

PROSPETTO 3

scala 1:50

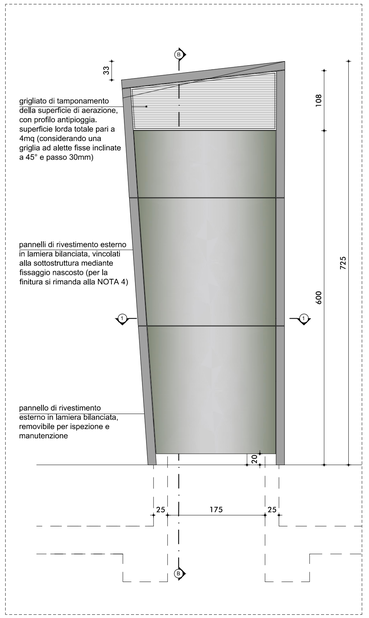

PROSPETTO 4

scala 1:50

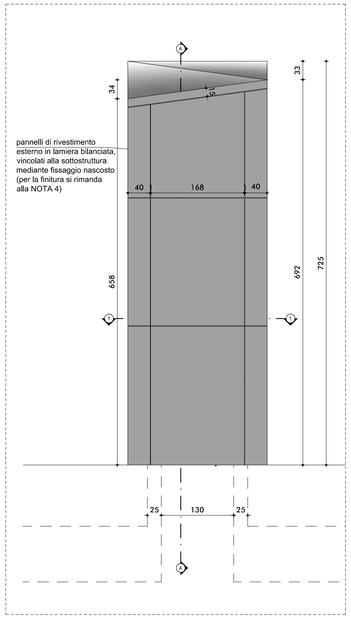

DESCRIZIONE GENERALE

IL "TORRINO UTA", DESCRITTO NEL PRESENTE ELABORATO, HA LA FUNZIONE DI ELEMENTO ARCHITETTONICO DI SCHERMATURA DEL CAMINO IMPIANTISTICO PER LA PRESA DI ARIA ESTERNA, A SERVIZIO DELL'IMPIANTO DI CONDIZIONAMENTO E TRATTAMENTO DELL'ARIA PRIMARIA DEI LOCALI DI STAZIONE. SECONDO IL REGOLAMENTO DI IGIENE DEL COMUNE DI MILANO LE PRESE D'ARIA ESTERNE DEVONO ESSERE SISTEMATE DI NORMA AD UN'ALTEZZA DI ALMENO m 6 SE SU SPAZI PUBBLICI.

LA CANALIZZAZIONE INSERITA ALL'INTERNO DEL TORRINO DEVE PERTANTO GARANTIRE UN COLLEGAMENTO AERAULICO DIRETTO TRA I CANALI POSTI ALL'INTERNO DELLA STAZIONE E LA PRESA POSTA IN SOMMITA'.

IL RIVESTIMENTO ESTERNO E' PREVISTO IN PANNELLI DI LAMIERA BILANCIATA LA CUI FINITURA PRESENTA SOLUZIONI ALTERNATIVE, DECLINATE SU TONALITA' METALLICHE NATURALI, DA DEFINIRE IN BASE AL CONTESTO URBANO IN CUI TALI MANUFATTI SONO COLLOCATI; LE FINITURE MATERICHE E CROMATICHE DEI RIVESTIMENTI SARANNO ANALOGHE A QUELLE DEFINITE PER GLI ADIACENTI MANUFATTI ARCHITETTONICI DI SUPERFICIE (COPERTURA DEI CORPI SCALA E ASCENSORE), QUALORA PRESENTI.

SPECIFICHE TECNICHE

NOTA : TAMPONAMENTO

IL RIVESTIMENTO E' REALIZZATO MEDIANTE ELEMENTI SCATOLARI IN LAMIERA BILANCIATA (CARATTERIZZATI DA UN ELEVATO LIVELLO DI RESISTENZA ALLA FLESSIONE), FISSATI MECCANICAMENTE, MEDIANTE FISSAGGI DI TIPO NASCOSTO, SU UNA SOTTOSTRUTTURA METALLICA A SUA VOLTA VINCOLATA ALLA STRUTTURA PORTANTE PRINCIPALE, REALIZZATA IN PARTE IN C.A. (BASAMENTO) E IN PARTE IN PROFILATI METALLICI.
LARGHEZZA MASSIMA DEI PANNELLI PARI A 3000 mm E ALTEZZA MASSIMA, PARI A 6000 mm.

- AZIONI DI PROGETTO (VALORI CARATTERISTICI):
  a) PESO PROPRIO
  b) AZIONE VENTO 0,58 KN/m²

LE PANNELLATURE DI RIVESTIMENTO, CON PARTICOLARE RIFERIMENTO ALLA PORZIONE FINO A CIRCA 2.00 m DAL PIANO FINITO, DOVRANNO GARANTIRE LA RESISTENZA A EVENTUALI URTI.

NOTE GENERALI

- PER LE STRATIGRAFIE DELLE PAVIMENTAZIONI E LE CARATTERISTICHE DEI VARI COMPONENTI DI CIASCUNA DI ESSE SI RIMANDA AL PROGETTO DELLE SISTEMAZIONI ESTERNE;
- LA FINITURA DEI PANNELLI DI RIVESTIMENTO SARA' DEFINITA A SEGUITO DI OPPORTUNA CAMPIONATURA

CONCEDENTE — Milano Comune di Milano

CONCESSIONARIA — M4 SPA

CONTRAENTE EPC — CONSORZIO MM4

Concessione di costruzione e gestione della Linea 4 della metropolitana di Milano
CUP MASTER B51E06000000001 (Lorenteggio-Steccato/Policlinico), COLL. B41E07000120005 (Steccato/Policlinico-Linate); CIG 3136915824

LINEA METROPOLITANA 4 DI MILANO
LORENTEGGIO - LINATE

COMUNE DI MILANO - RESP. UNICO DEL PROCEDIMENTO
(Arch. Filippo Salucci)

M4 S.p.A.
(Ing. Dario Ballarè)

CONSORZIO MM4
(Ing. Guido Mannella)

IL PROGETTISTA
(Arch. Sergio Beccarelli - Policreo s.r.l.)

AMAT - ALTA VIGILANZA
(Ing. Camilla De Micheli)

MM METROPOLITANA MILANESE S.p.A. - IL DIRETTORE DEI LAVORI
(Ing. Francesco Venza)

SOGGETTO ESECUTORE
(Ing. Massimo Lodico - METRO BLU S.c. r.l.)

RESP. INTEGRAZIONI DISCIPLINE SPECIALISTICHE
(Ing. Gregorio Braida)

ORDINE DEGLI ARCHITETTI PIANIFICATORI PAESAGGISTI E CONSERVATORI DELLA PROVINCIA DI MILANO — ARCHITETTO SERGIO BECCARELLI

PROGETTO ESECUTIVO

Categoria	FINITURE
Tipo opera - opera	STAZIONI
Parte d'opera	OPERE A COMPLETAMENTO
Disciplina specialistica	ARCHITETTONICO
Titolo elaborato	TORRINO IMPIANTI (UTA) - DISEGNO TIPOLOGICO

REV	DATA	DESCRIZIONE	REDATTO	VERIFICATO	APPROVATO
A	13/11/2017	EMISSIONE	A. TRONI	S. BECCARELLI	A. CARRETTUCCI

SCALA: varie — FORMATO: A1+ — PAG.: 1 di 1

PROG.	FASE	TRA	AR.	CAT.	TIPO OP.	OP.	SUB	PAR.	E. ORIG. 2	E.ORIG. 3	DISC. SPEC.	T. DOC.	PROGR.	REV
M4	E0	CF	ST	00	0O	C			MB	10	AC	DT	00003	A

Nome del file: M4E0CFST000OCMB10ACDT00003A00.dwg — Codice interno: - — Rev. interna: 00